①

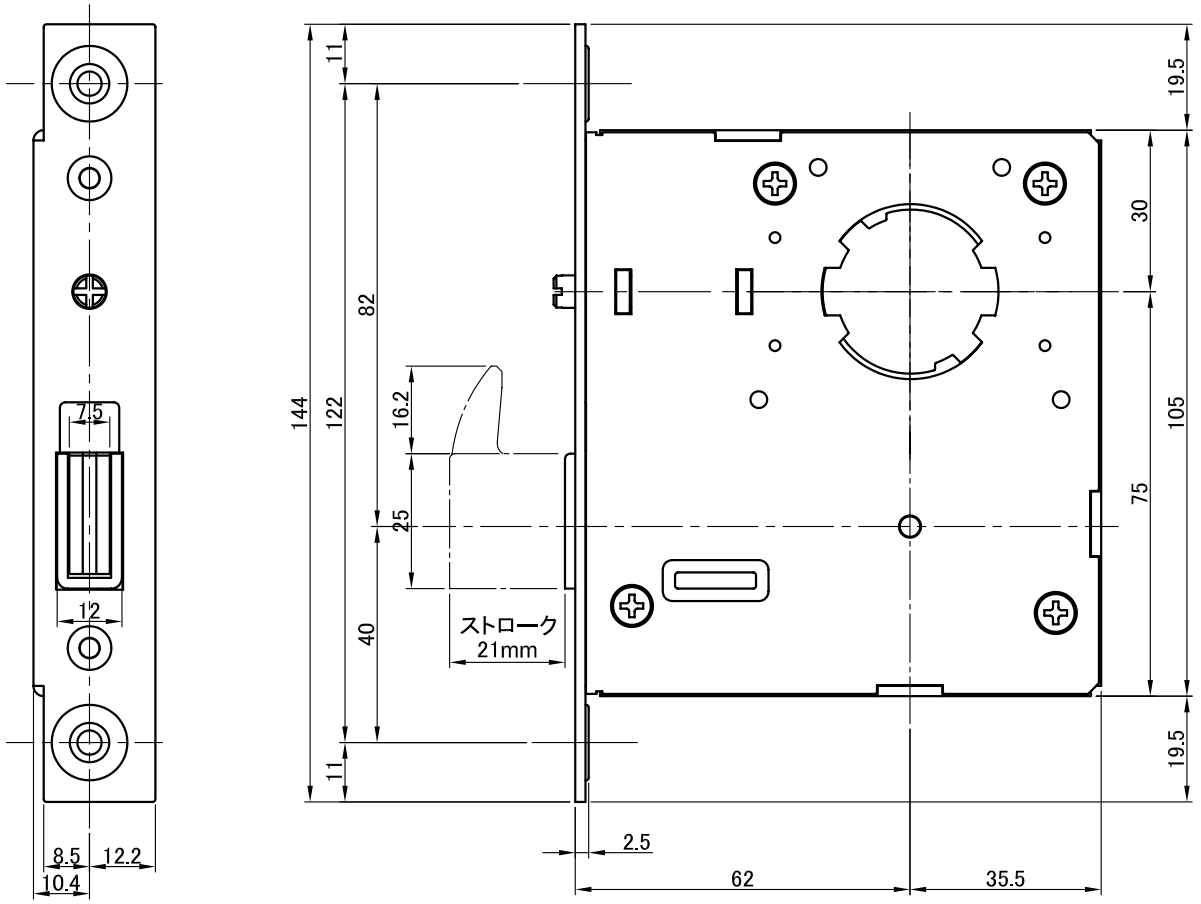

②

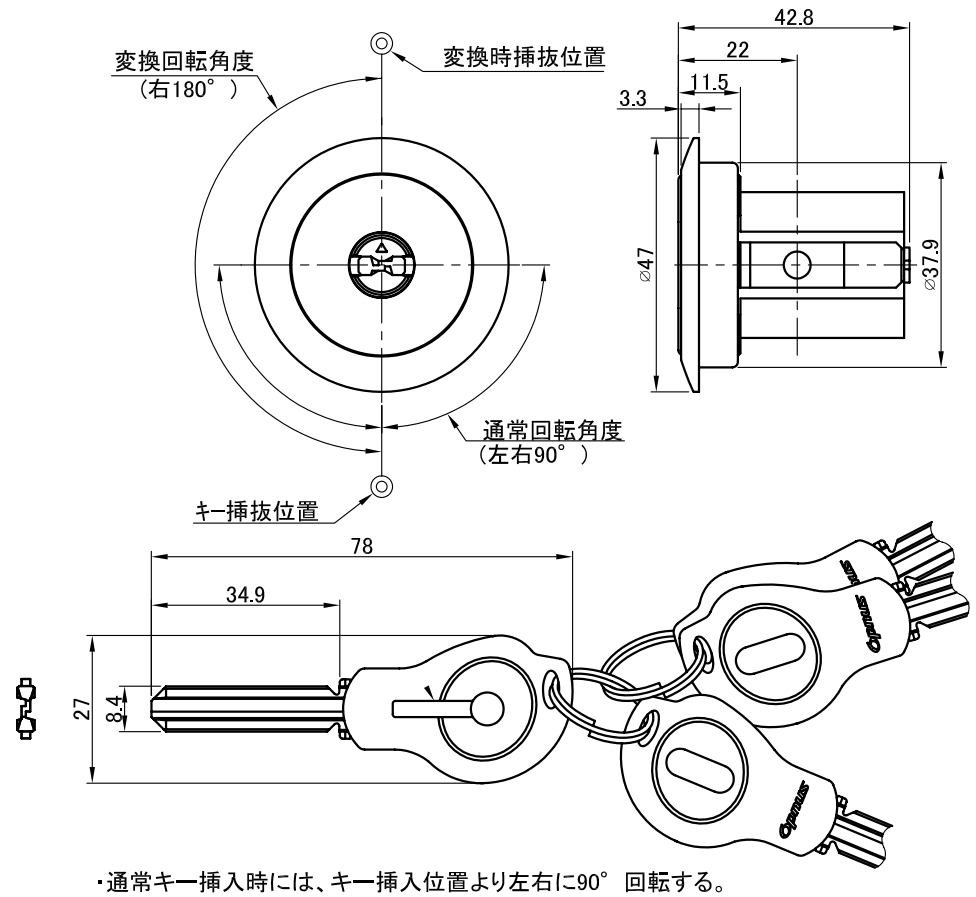

・通常キー挿入時には、キー挿入位置より左右に90° 回転する。
・キー変換時には、変換キーを奥まで挿入し右に180° 回転することで
　従来までのキーの記憶を解除し、変換キーを抜くことができる。
　キー記憶時には、変換位置にて新しい子鍵を奥まで挿入し、左に180°
　回転することで、記憶を終了する。

④

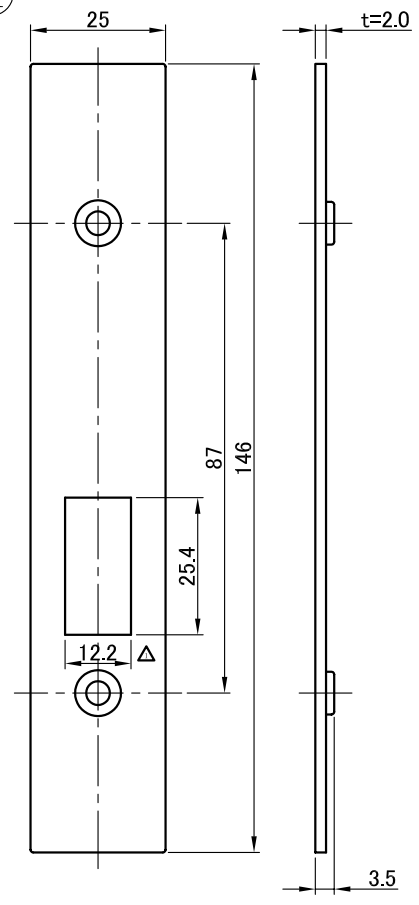

⑤

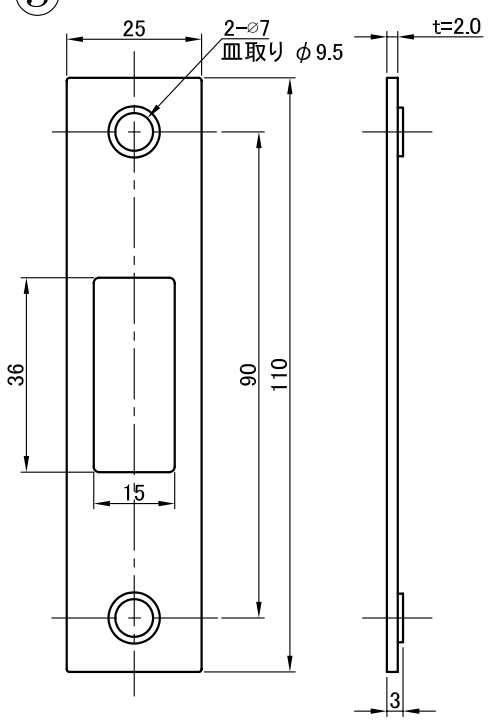

⑥

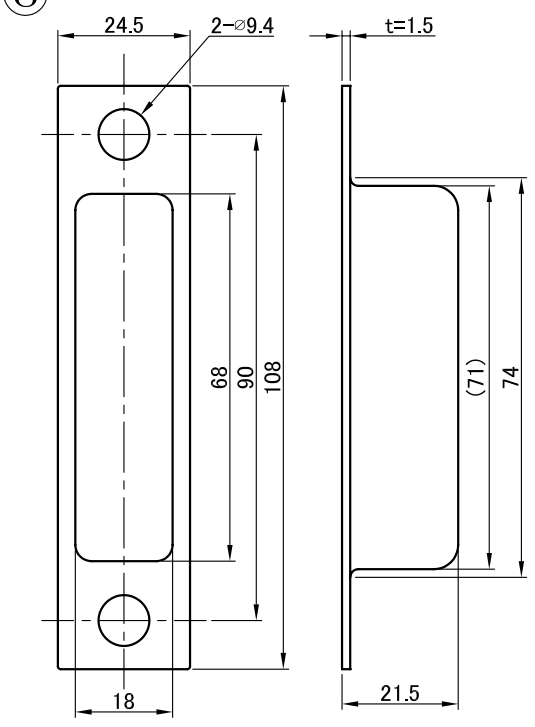

③

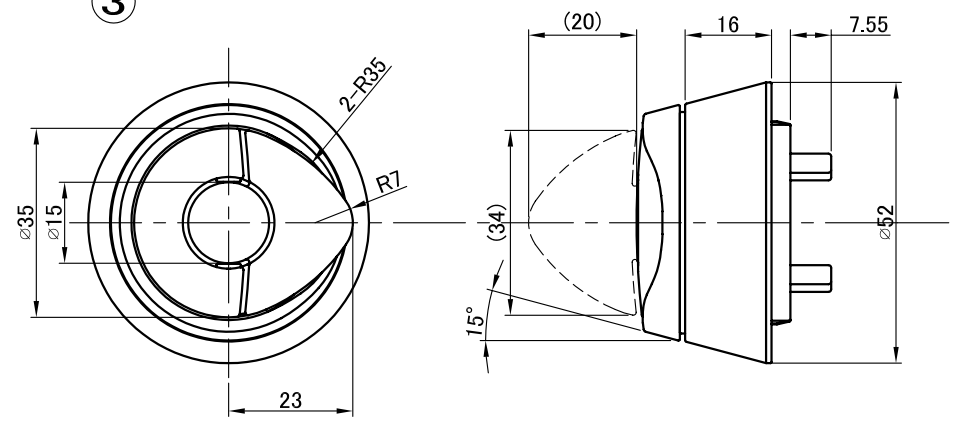

・ツマミを指で持ち上げることにより操作可能。
・ツマミを95° 以上持ち上げると回すことができない。(不正解錠抑制機能)
　※ただし完全に不正解錠を防止するものではない。

・本図は玄関用錠ケース「ZERO FLAT 本締錠」、「スウィングサムターンパタンテ」及び「メモリス」を示す。

部番	名　　称	材 料 ・ 処 理
6	トロヨケ	鋼 クロメートMK
5	ストライク	SUS
4	化粧板	SUS HL#160
3	ｽｳｨﾝｸﾞｻﾑﾀｰﾝ ﾊﾟﾀﾝﾃAssy	
2	メモリス Assy	
1	ZERO FLAT (本締錠) Assy	