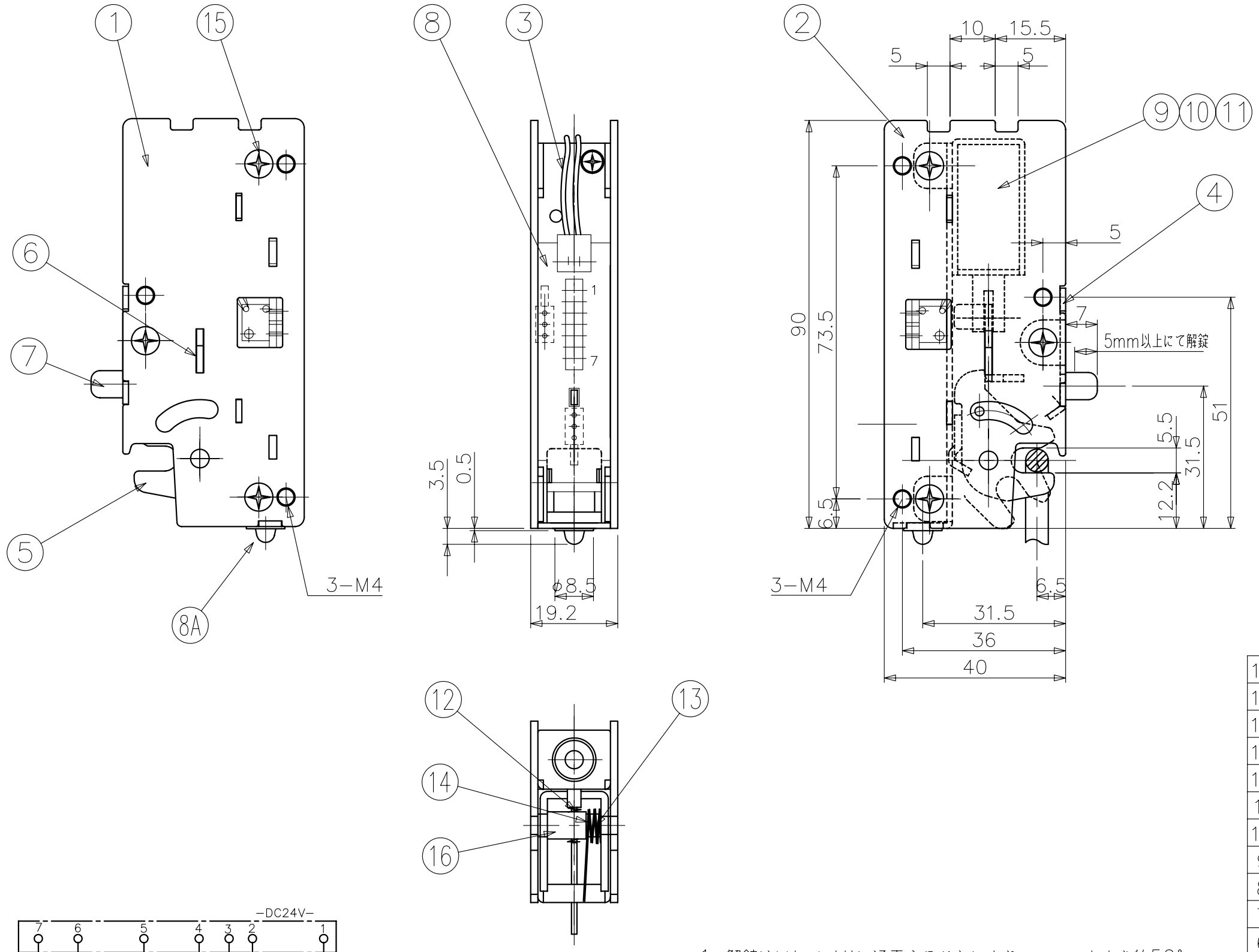

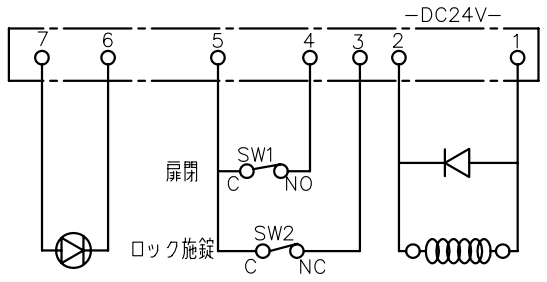

1. 解錠はソレノイドに通電することにより、ロックカムを約50°回転でき、ロックカムは約300gcmにて回転すること。
2. 施錠は、ロックカムを押し込むことによりオートロックすること。
3. 非常解錠　停電時または、故障時には、マニュアルレバーを押し込む（約150g）ことにより解錠可能であること。
4. 扉開閉及び、施解錠検出用スイッチを装備すること。

部番	名称	材料・処理
16	スペーサー	S クロメートMK
15	サラビス	S クロメートMK
14	ロックカム軸	S ニッケルMK
13	トーションSP	SUS
12	コイルSP	SUS
11	スプリングピン	SUS
10	コイルSP	SUS
9	ソレノイド	DC24V 0.6A
8	プリント基板ASSY	*
7	マニュアルレバー	SUS
6	スライドカム	SUS フッ素樹脂コート
5	ロックカム	S ニッケルMK
4	スペーサー	S クロメートMK
3	スペーサー	S クロメートMK
2	プレート	S クロメートMK
1	プレート	S クロメートMK

WAKU1−A3.DWG