WAKU1-A3.DWG

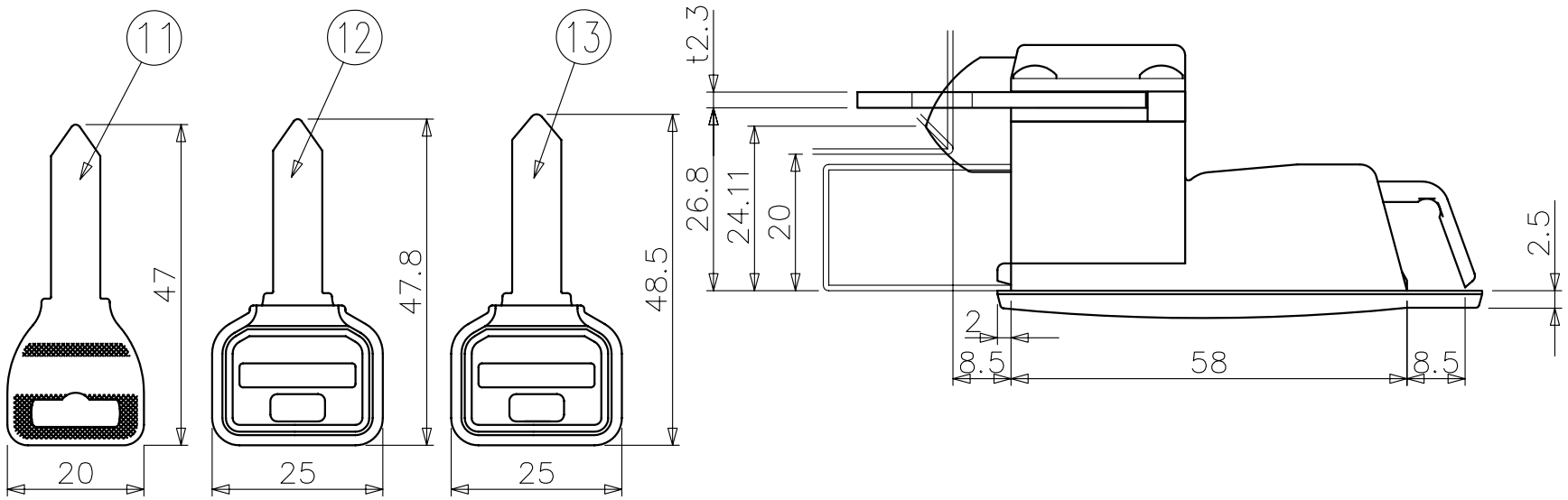

1. 本図は、内筒交換錠付きロッカー錠、マスター仕様を示す。
2. 本図は、施錠状態を示す。
3. キー（子鍵）を紛失した際などは、チェンジマスターキーにより内筒を交換する事が可能。
4. ワンタッチで取り付け可能。（工具不要）

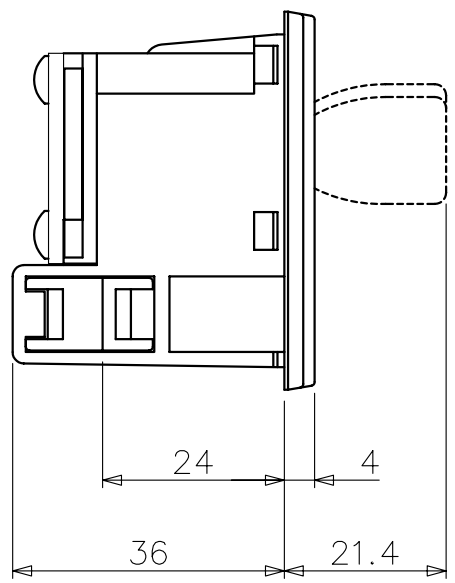

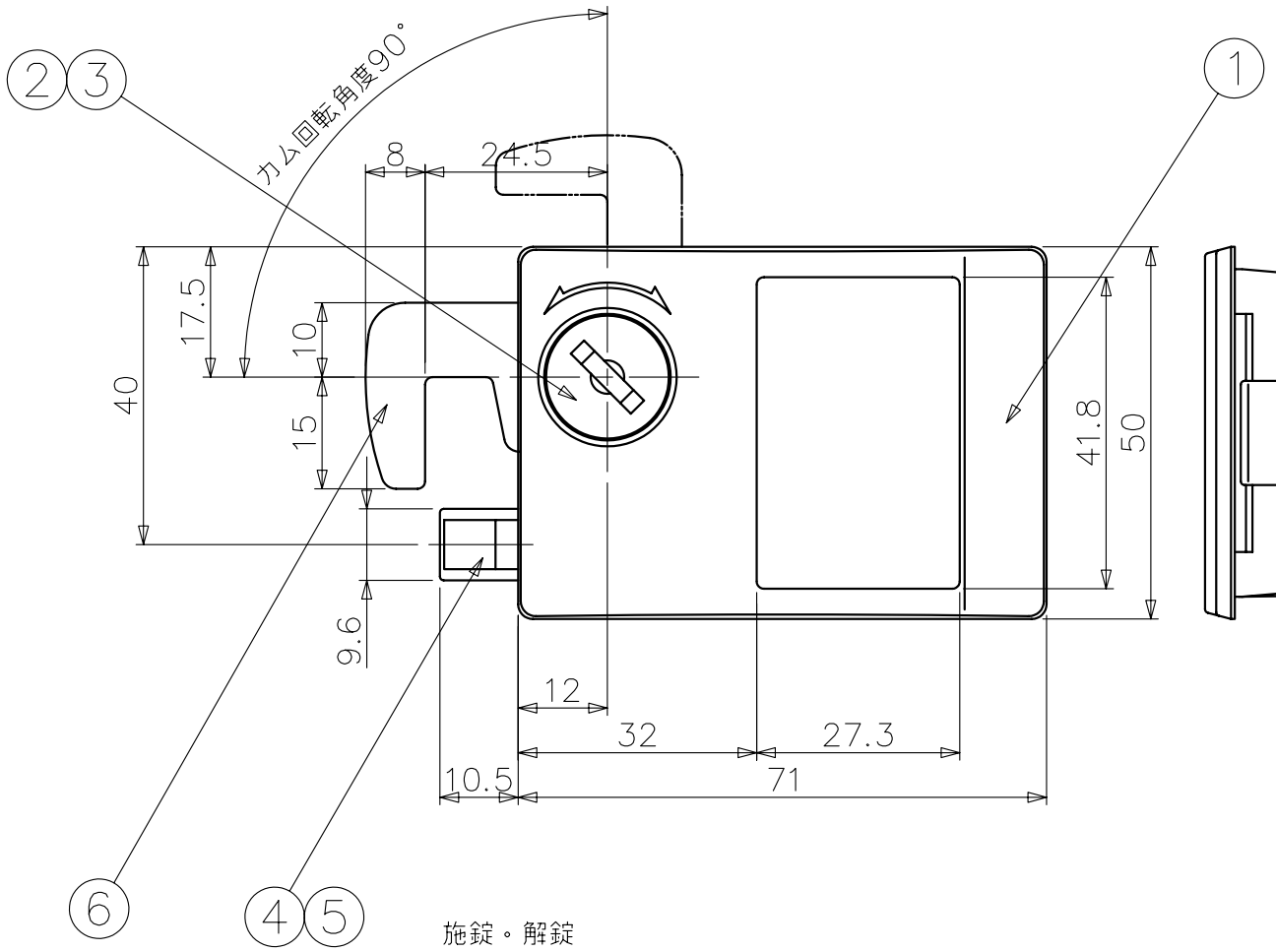

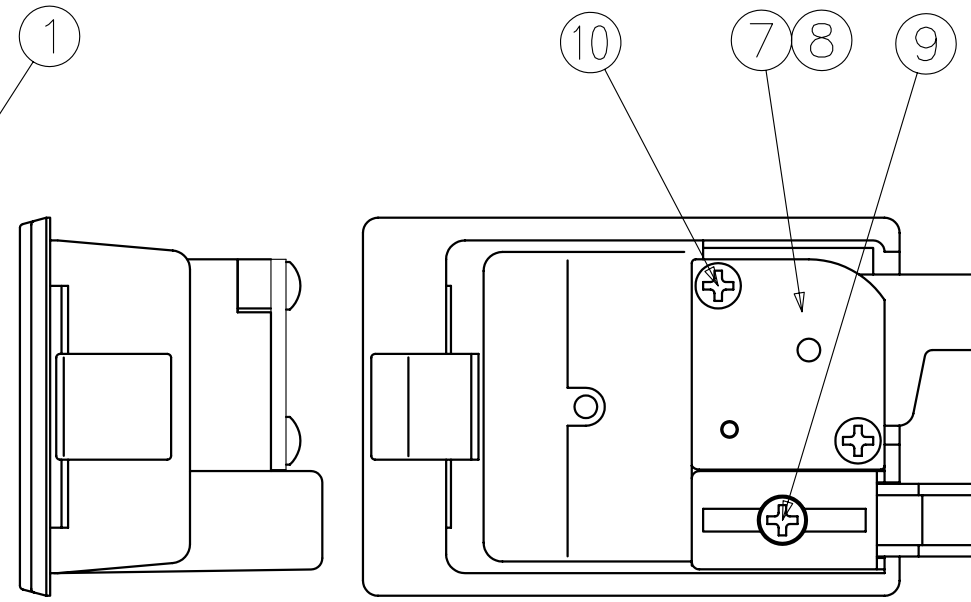

施錠・解錠
キー回転角度90°

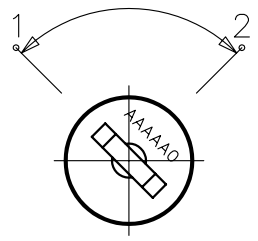

1.ポジション 施錠（キー挿抜位置）

2.ポジション 解錠（内筒挿抜位置）

部番	名 称	材料・処理
13	ﾁｪﾝｼﾞﾏｽﾀｰｷｰ	*
12	ﾏｽﾀｰｷｰ	*
11	ｷｰ（子鍵）	黄銅 ニッケルMK
10	PTﾅﾍﾞﾈｼﾞ	S クロメートMK
9	PTﾊﾞｲﾝﾄﾞﾈｼﾞ	S クロメートMK
8	板ﾊﾞﾈ	SUS
7	ｶﾊﾞｰ	S クロメートMK
6	ｶﾑ	S クロメートMK
5	ｺｲﾙSP	SUS
4	ﾗｯﾁ	POM
3	外筒	亜鉛 ケミコート
2	内筒Assy	亜鉛 クロムMK
1	ｹｰｽ	ABS 色S11-359