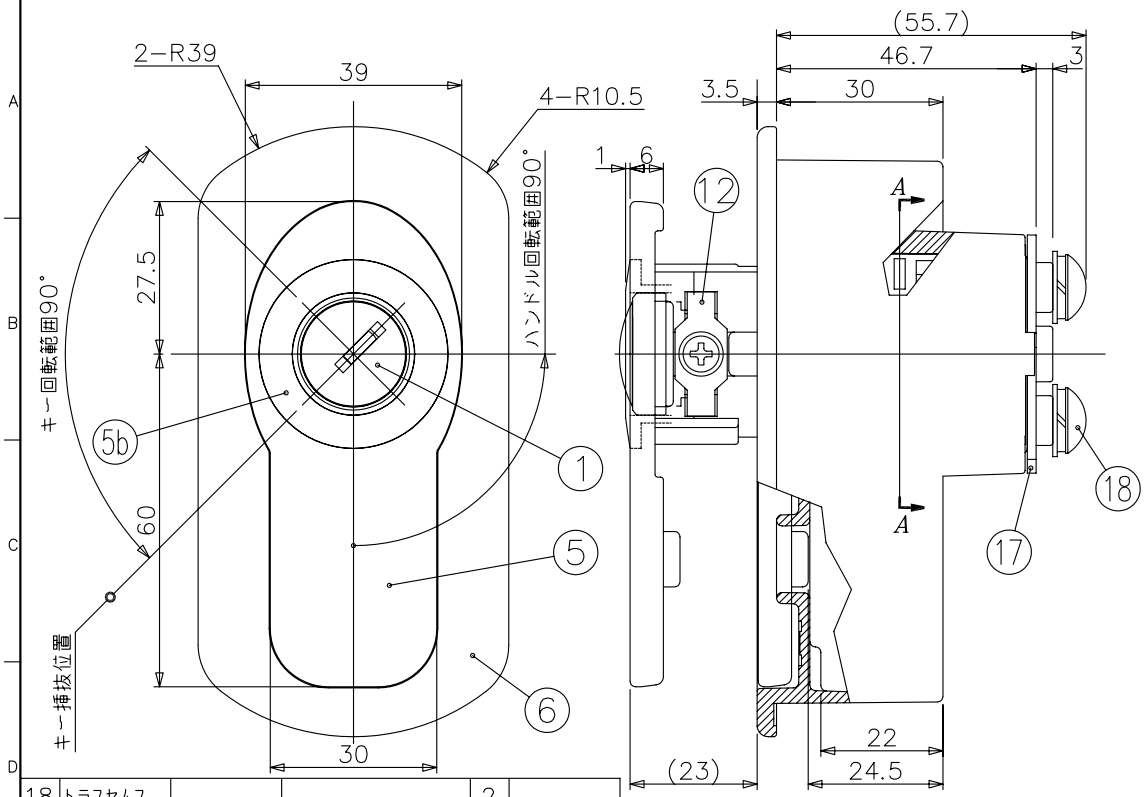

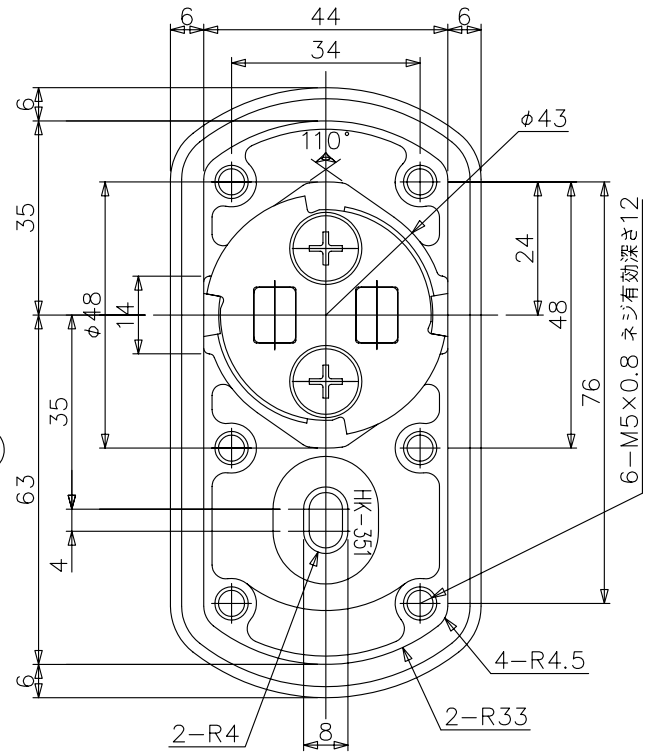

部番	名称	規格	材料・処理	個数	備考
18	トラスセムス			2	
17	ツメ			1	
14	Eリング			1	
13	サッシ用特殊サラ小ネジ			1	
12	固定金具			1	
8					
7	内ケースボルト			1	
6	ハンドルケース			1	
5b	カザリザ			1	
5	ハンドル			1	
3	丸ナット			1	
2	シリンダリングAssy			1	
1b	キーリング			1	
1a	キー			2	
1	ロック部			1	

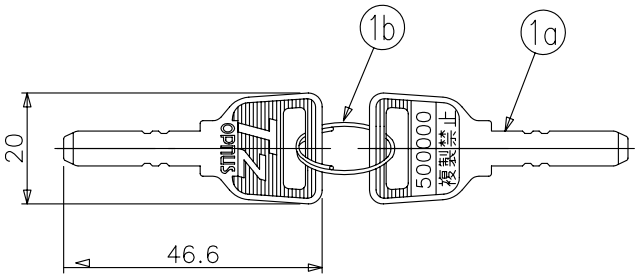

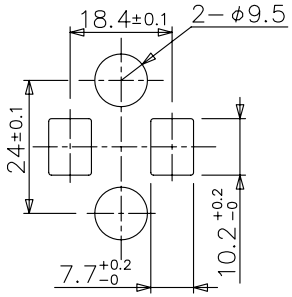

ユーザー用カム穴参考寸法

名称	ハンドルロック	VB1325−11602
規格	HK351Z−16	